HOBBS CREEK™

Fly Reel

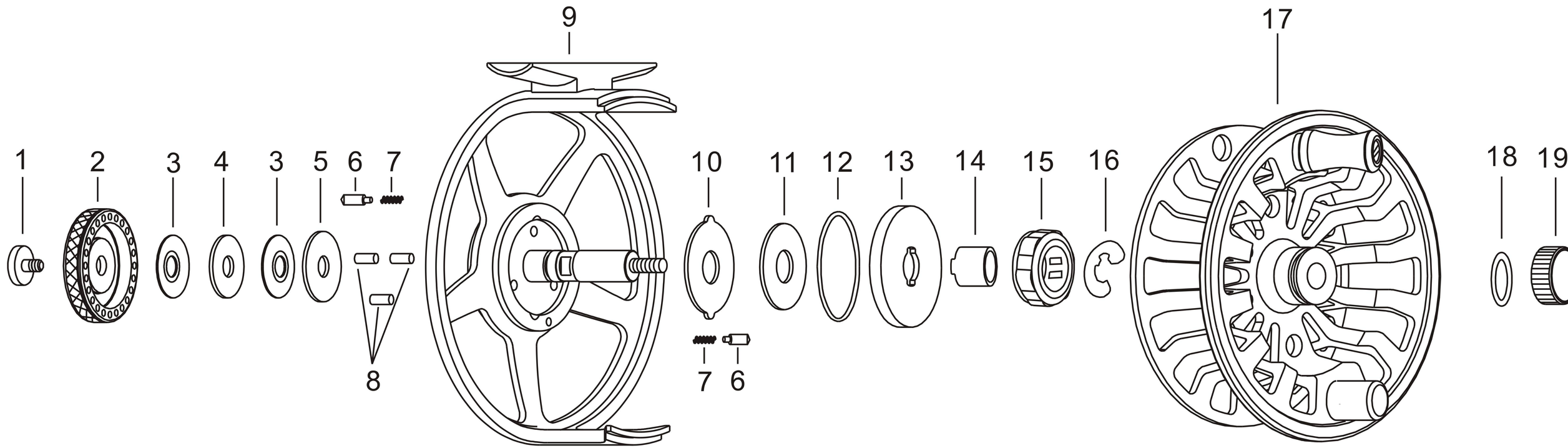

1	Screw (Drag Knob)	6	Click Pin	11	Washer	16	E-Clip
2	Drag Knob	7	Click Spring	12	O-Ring	17	Spool Assembly
3	Washer	8	Push Pin	13	Drag Plate	18	O-Ring
4	Washer	9	Frame Assembly	14	Sleeve	19	Spool Knob
5	Washer	10	Washer	15	One-Way Bearing		

Converting reel from right hand retrieve to left hand retrieve:

- Loosen spool knob (part #19)
- Remove spool from frame
- Remove E-clip (part #16)
- Remove one-way bearing (part #15)
- Flip one-way bearing over and replace
- Replace E-clip
- Reassemble spool and tighten spool knob

Garantie limitée - des Moulinet de pêche White River Fly Shop[MD]

Bass Pro Shops[MD] réparera ou remplacera (à notre discrétion) tout moulinet White River Fly Shop[MD] qui révélera des malfaçons ou des défauts de matériel dans un délai d'une année à partir de la date d'achat initiale. Vous devez conserver votre ticket de caisse daté pour validation de la garantie. Cette garantie vous donne certains droits, et peut-être d'autres droits qui sont différents d'un état à l'autre ou d'une province à l'autre.

Pour les *moulinet* achats de nos catalogues ou en ligne à Bass Pro Shops:

- ***Uniquement pour le remplacement du moulinet:*** Renvoyez votre moulinet port payé avec votre ticket de caisse daté à l'adresse du centre de renvois indiqué sur votre ticket de caisse.
- ***Uniquement pour la réparation de votre moulinet:*** Renvoyer votre moulinet port payé avec une copide votre ticket de caisse daté à titre de justification d'achat et de validation de garantie au centre de réparation « Outdoor World Rod & Reel Repair[MD] » à l'adresse mentionnée ci-dessous.

Pour les moulinets achetés dans les magasins Bass Pro Shops:

- ***Uniquement pour le remplacement du moulinet:*** Renvoyez votre moulinet (affranchi si renvoyé par la poste) au magasin où vous l'avez acheté accompagné de votre ticket de caisse daté.
- ***Uniquement pour la réparation de votre moulinet:*** Renvoyez votre ensemble port payé avec une copie de votre ticket de caisse daté à titre de justification d'achat et de validation de garantie au centre de réparation « Outdoor World Rod & Reel Repair » à l'adresse mentionnée ci-dessous.

Outdoor World Rod & Reel Repair 2300 E. Turner, Suite M Springfield MO 65898

Cette garantie ne couvre pas les pièces perdues, les défaillances, ou les dommages quelconques à cause d'abus, d'accidents, d'un usage normal, ou du nettoyage ou d'un graissage nécessité car le propriétaire a manqué d'effectuer un entretien raisonnable et nécessaire. Les réparations à vos moulinets nécessaires à la suite d'un usage anormal, d'une modification aux moulinets après la date d'expiration de garantie d'une année seront possibles moyennant des frais raisonnables à condition que le moulinet soit renvoyé port payé à Outdoor World Rod & Reel Repair.

Sauf en cas d'interdiction par la loi en vigueur, il n'y a aucunes garanties ou conditions, exprimées ou tacites autres que celles indiquées expressément par la présente garantie. Bass Pro Shops ne sera en aucun cas responsable pour un montant plus élevé que le prix d'achat actuel du produit et pour dommages et intérêts spécifiques, accessoires et indirects éprouvés et encourus relatifs au produit, et Bass Pro Shops n'assume pas et n'autorise aucune autre personne à assumer pour lui-même, une obligation ou responsabilité quelconque autre que celles indiquées expressément par la présente garantie.

Fabriqué en Chine. **whiteriverflyshop.com**

White River Fly Shop® Fishing Reel Limited Warranty

Bass Pro Shops® will repair or replace (at our discretion) any White River Fly Shop® reel which proves to be defective in workmanship or materials within one year from the original date of purchase. You must save your dated sales receipt for warranty validation. This warranty gives you specific legal rights, and you may have other rights which vary from state to state or province to province.

For reels purchased through our catalogs or Bass Pro Shops online:

- ***For reel replacement only:*** Return your reel postage prepaid with your dated sales receipt to the Return Center address listed on your receipt.
- ***For reel repair only:*** Return your reel postage prepaid with a copy of your dated sales receipt as proof of purchase and warranty validation to the Outdoor World Rod & Reel Repair® address below.

For reels purchased through Bass Pro Shops retail locations:

- ***For reel replacement only:*** Return your reel (postage prepaid if sending by mail) to the store from which it was purchased along with your dated sales receipt.
- ***For reel repair only:*** Return your reel postage prepaid with a copy of your dated sales receipt as proof of purchase and warranty validation to the Outdoor World Rod & Reel Repair address below.

Outdoor World Rod & Reel Repair 2300 E. Turner, Suite M Springfield, MO 65898

This warranty does not cover lost parts, malfunctions, or damage due to abuse, accidents, normal wear, or cleaning and relubrication required due to the owner's failure to provide reasonable and necessary maintenance. Repairs needed to your reel due to abnormal use, modification of reels past 1-year warranty period are available for a reasonable charge, providing the reel is returned postage prepaid to Outdoor World Rod & Reel Repair.

Except to the extent prohibited by applicable law, there are no warranties or conditions, expressed or implied, other than those expressly set out herein. Bass Pro Shops shall not, under any circumstances, be liable for an amount greater than the actual purchase price of the product nor for any special, incidental, or consequential damages suffered or incurred in connection with the product and Bass Pro Shops does not assume, and does not authorize any person to assume for it, any obligation or liability other than those expressly set out herein.

Made in China. **whiteriverflyshop.com**